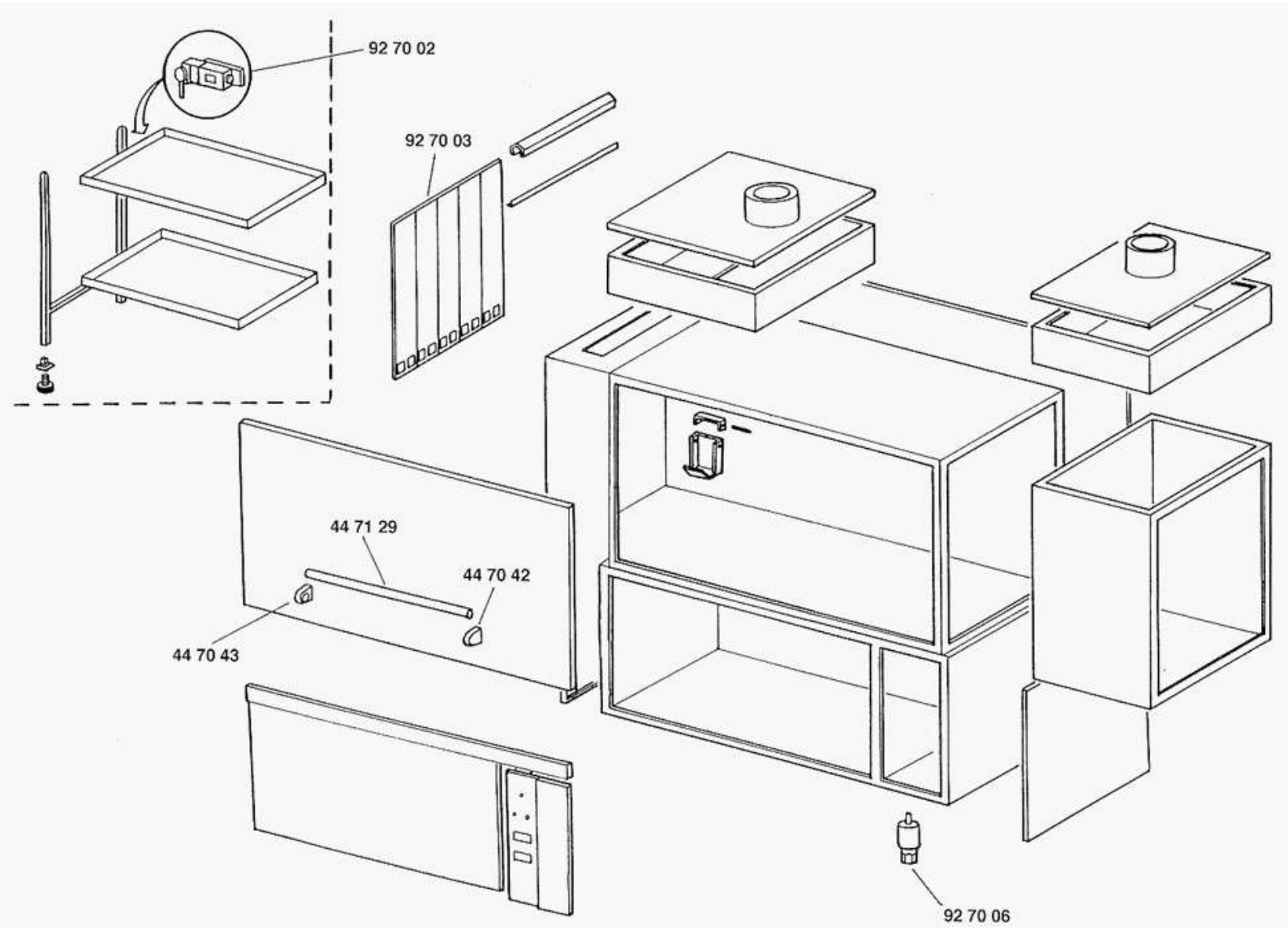
92 70 02
92 70 03
44 71 29
44 70 42
44 70 43
92 70 06

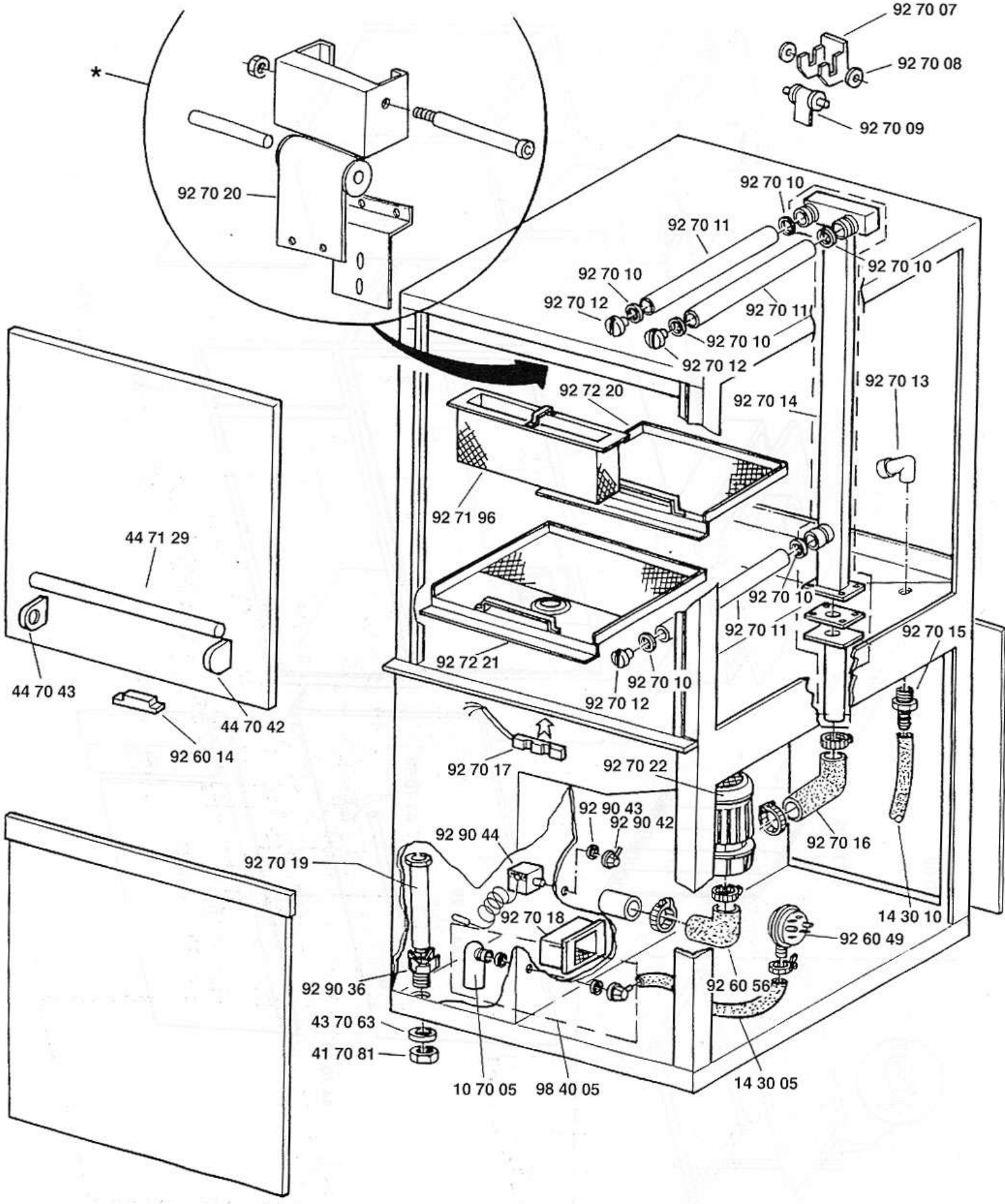
*
92 70 20
92 70 07
92 70 08
92 70 09
92 70 10
92 70 11
92 70 10
92 70 10
92 70 12
92 70 11
92 70 10
92 70 12
92 72 20
92 70 14
92 70 13
92 71 96
44 71 29
92 70 10
92 70 11
92 70 15
92 72 21
92 70 10
92 70 12
44 70 43
44 70 42
92 60 14
92 70 17
92 70 22
92 90 43
92 90 42
92 90 44
92 70 16
92 70 19
92 70 18
14 30 10
92 60 49
92 90 36
92 60 56
43 70 63
41 70 81
10 70 05
98 40 05
14 30 05

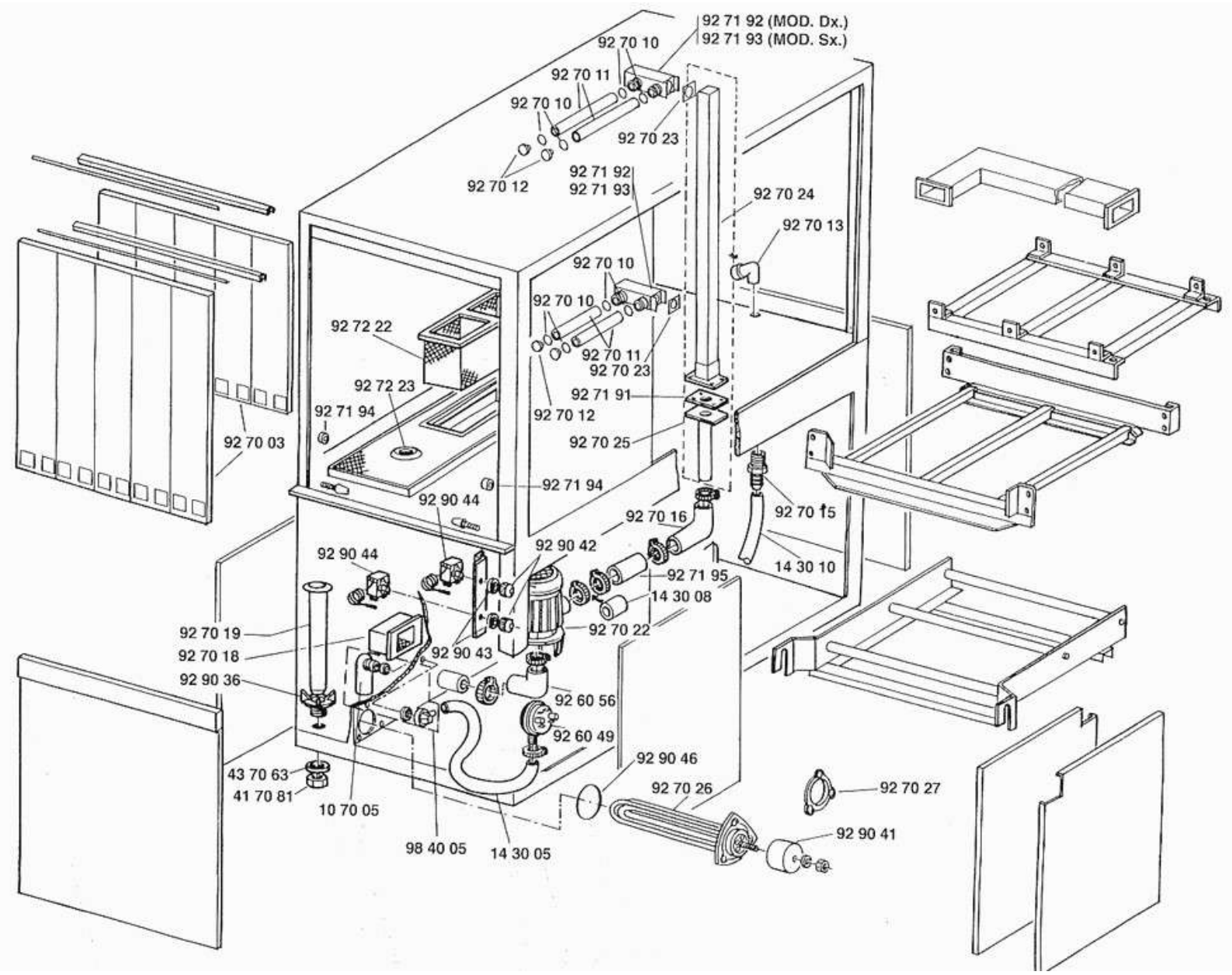
92 71 92 (MOD. Dx.)
92 71 93 (MOD. Sx.)
92 70 10
92 70 11
92 70 10
92 70 23
92 70 12
92 71 92
92 71 93
92 70 24
92 70 13
92 70 10
92 70 10
92 72 22
92 70 11
92 70 23
92 72 23
92 71 91
92 71 94
92 70 12
92 70 03
92 70 25
92 71 94
92 90 44
92 70 16
92 70 15
92 90 44
92 90 42
14 30 10
92 71 95
14 30 08
92 70 19
92 70 22
92 70 18
92 90 43
92 90 36
92 60 56
92 60 49
92 90 46
43 70 63
41 70 81
10 70 05
92 70 26
92 70 27
92 90 41
98 40 05
14 30 05

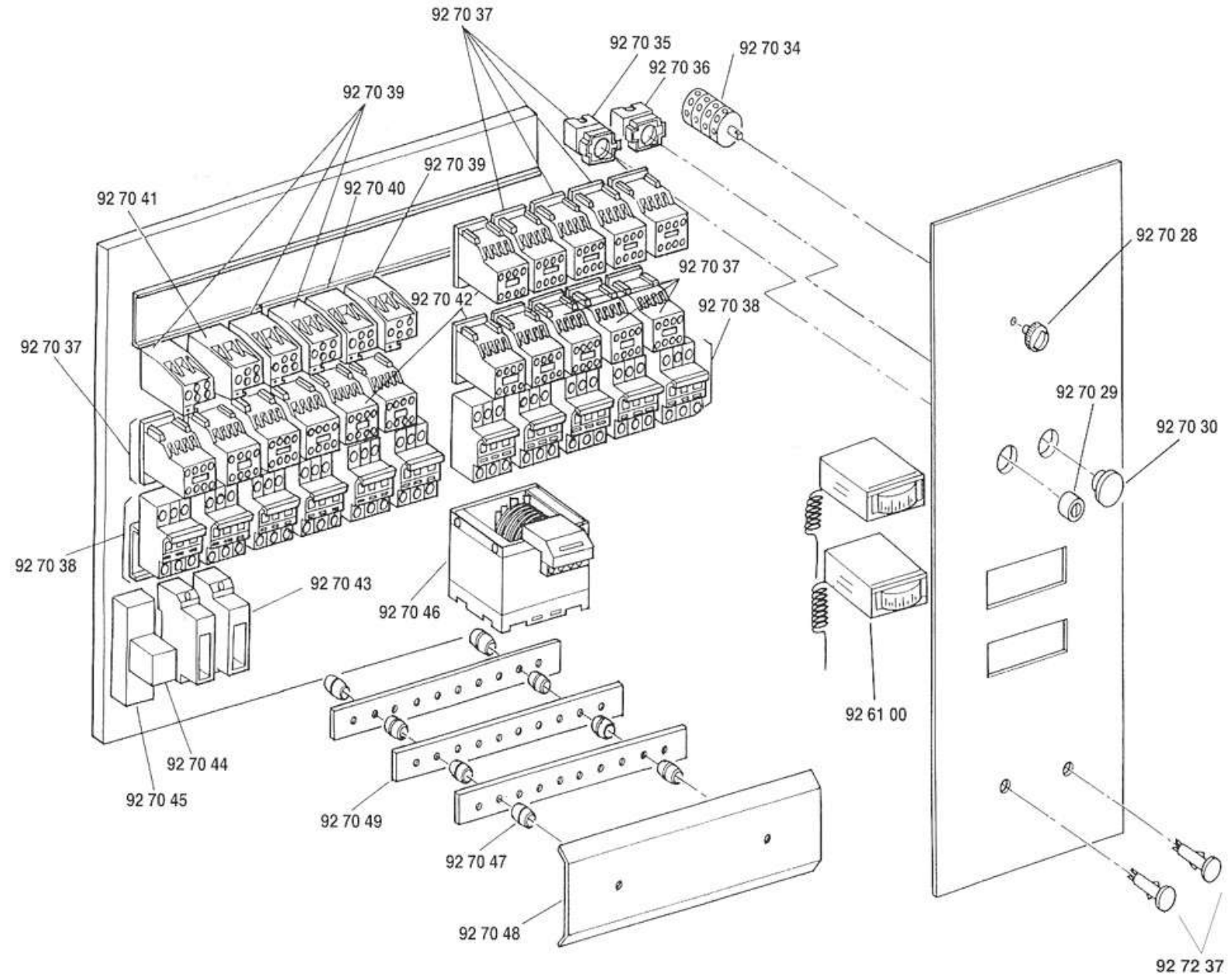
92 70 37
92 70 35
92 70 36
92 70 34
92 70 39
92 70 39
92 70 40
92 70 41
92 70 28
92 70 37
92 70 42
92 70 38
92 70 37
92 70 29
92 70 30
92 70 38
92 70 43
92 70 46
92 61 00
92 70 44
92 70 45
92 70 49
92 70 47
92 70 48
92 72 37

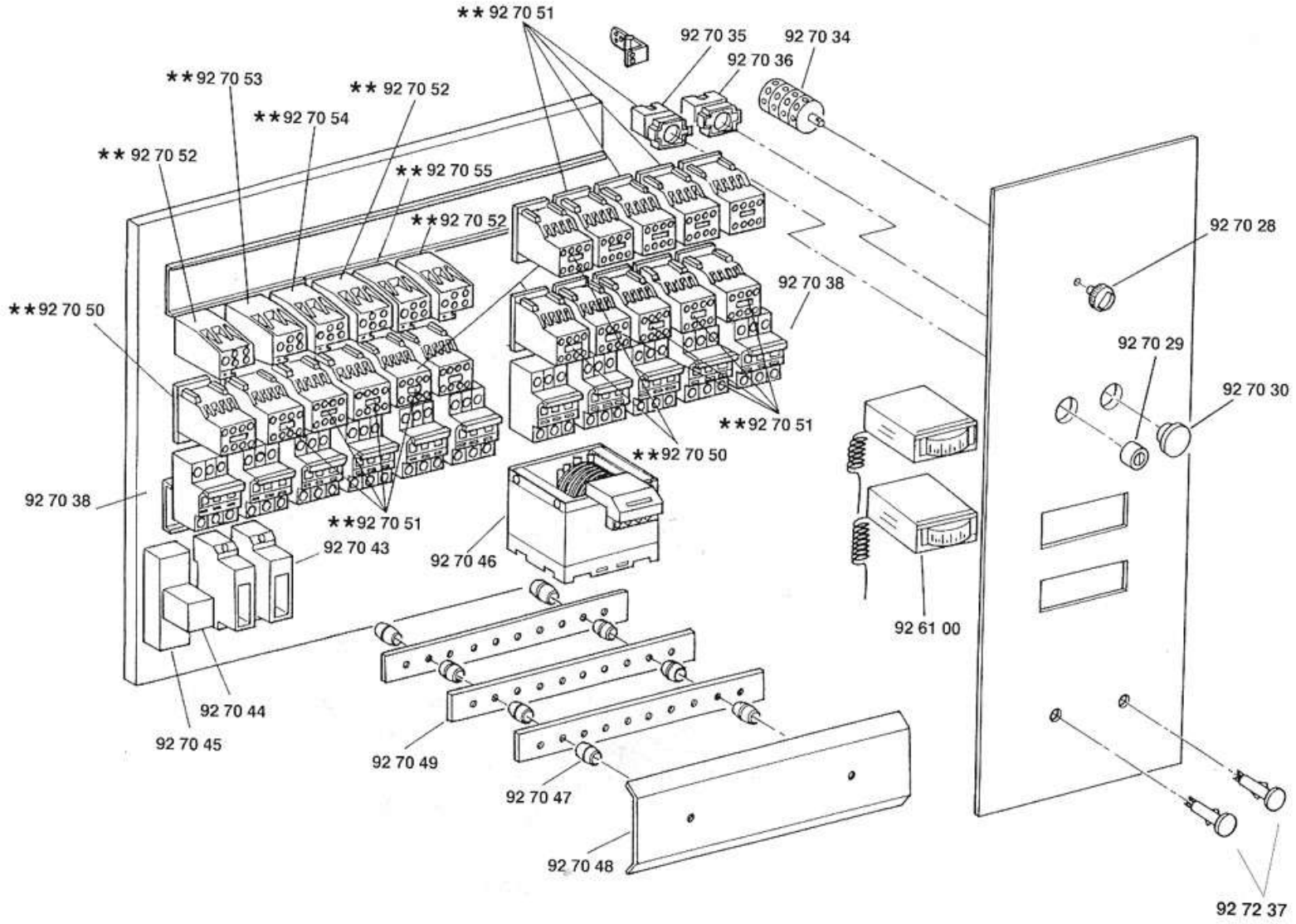
** 92 70 51
92 70 35
92 70 34
92 70 36
**92 70 53
** 92 70 52
**92 70 54
** 92 70 52
** 92 70 55
**92 70 52
92 70 28
92 70 38
**92 70 50
92 70 29
92 70 30
**92 70 51
**92 70 50
92 70 38
**92 70 51
92 70 43
92 70 46
92 61 00
92 70 44
92 70 45
92 70 49
92 70 47
92 70 48
92 72 37

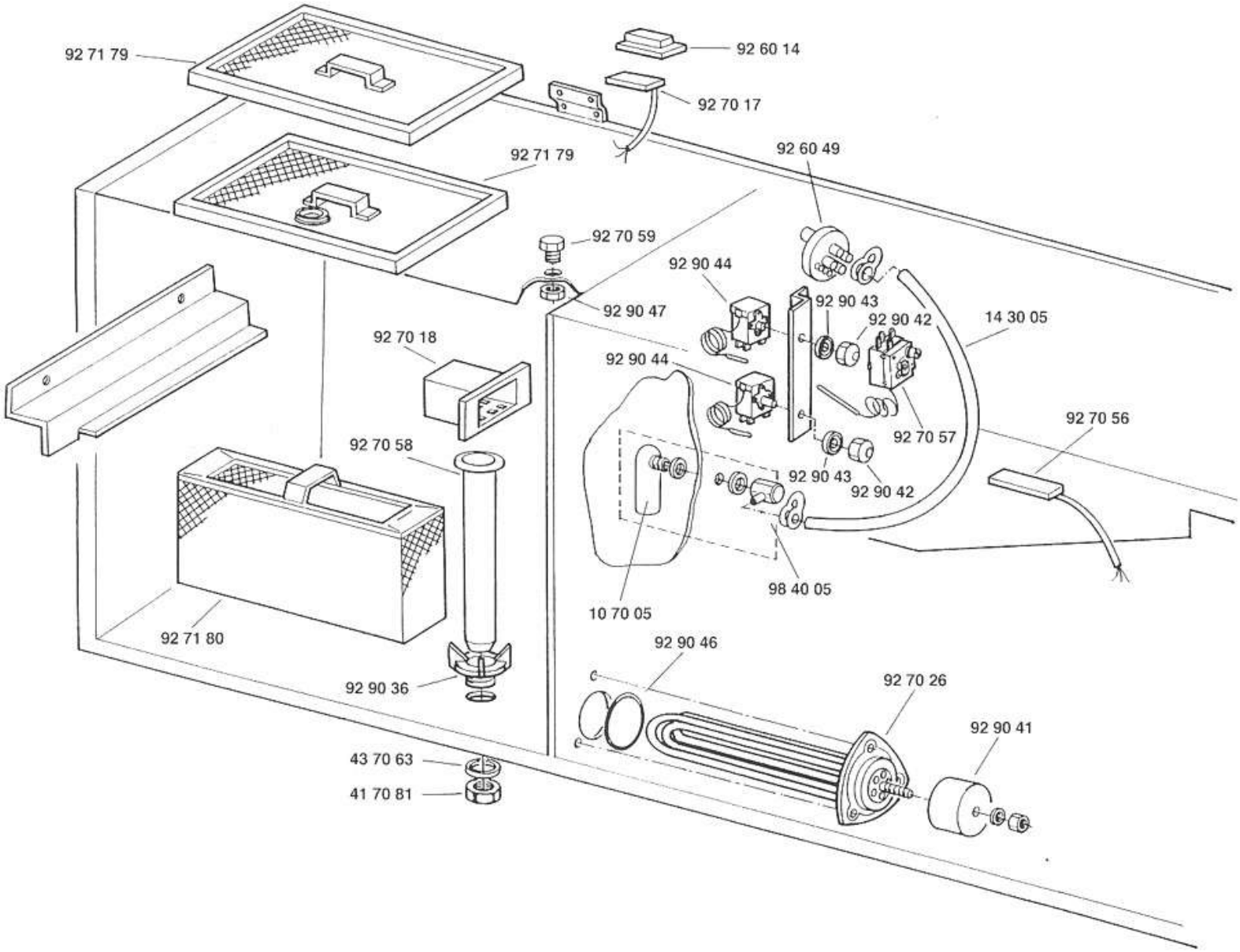
92 71 79
92 60 14
92 70 17
92 71 79
92 60 49
92 70 59
92 90 44
92 90 47
92 90 43
92 90 42
14 30 05
92 70 18
92 90 44
92 70 57
92 70 56
92 70 58
92 90 43
92 90 42
98 40 05
10 70 05
92 71 80
92 90 46
92 90 36
92 70 26
92 90 41
43 70 63
41 70 81

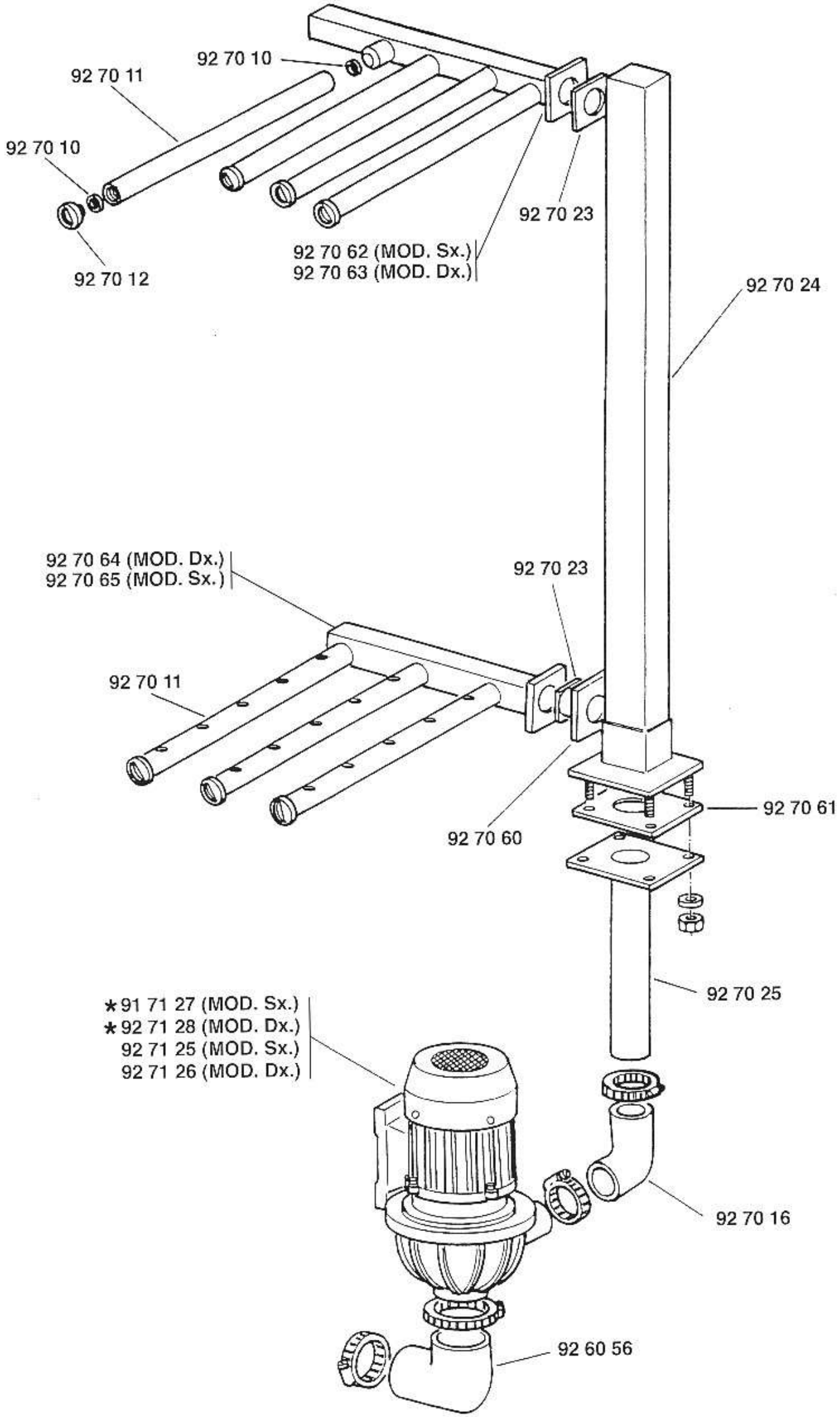
92 70 10
92 70 11
92 70 10
92 70 12
92 70 62 (MOD. Sx.)
92 70 63 (MOD. Dx.)
92 70 23
92 70 24
92 70 64 (MOD. Dx.)
92 70 65 (MOD. Sx.)
92 70 23
92 70 11
92 70 61
92 70 60
92 70 25
*91 71 27 (MOD. Sx.)
*92 71 28 (MOD. Dx.)
92 71 25 (MOD. Sx.)
92 71 26 (MOD. Dx.)
92 70 16
92 60 56

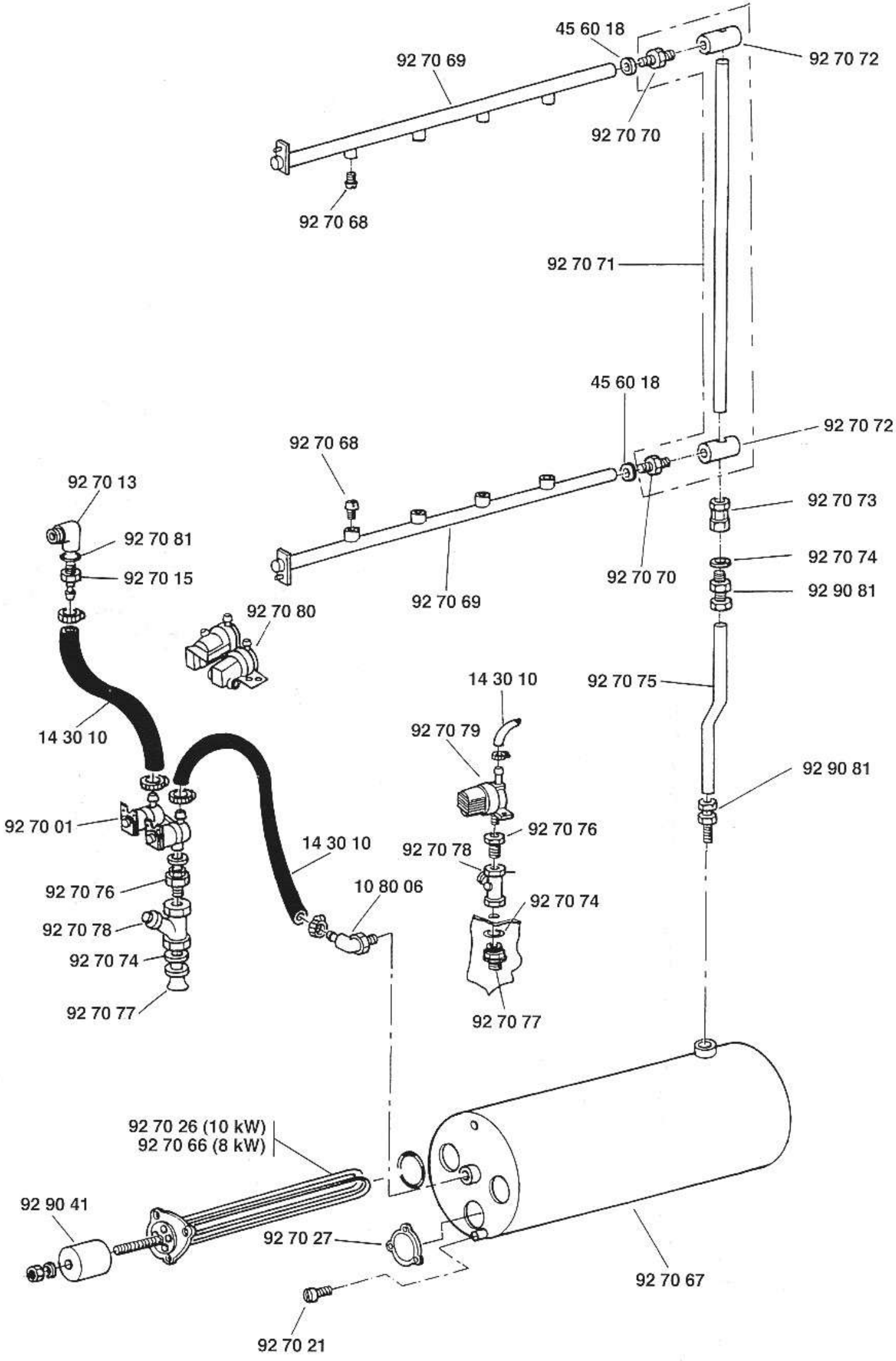
45 60 18
92 70 69
92 70 72
92 70 70
92 70 68
92 70 71
45 60 18
92 70 72
92 70 68
92 70 13
92 70 73
92 70 81
92 70 74
92 70 15
92 70 70
92 90 81
92 70 69
92 70 80
14 30 10
92 70 75
14 30 10
92 70 79
92 90 81
92 70 01
92 70 76
14 30 10
92 70 78
92 70 76
10 80 06
92 70 74
92 70 78
92 70 74
92 70 77
92 70 77
92 70 26 (10 kW)
92 70 66 (8 kW)
92 90 41
92 70 27
92 70 67
92 70 21

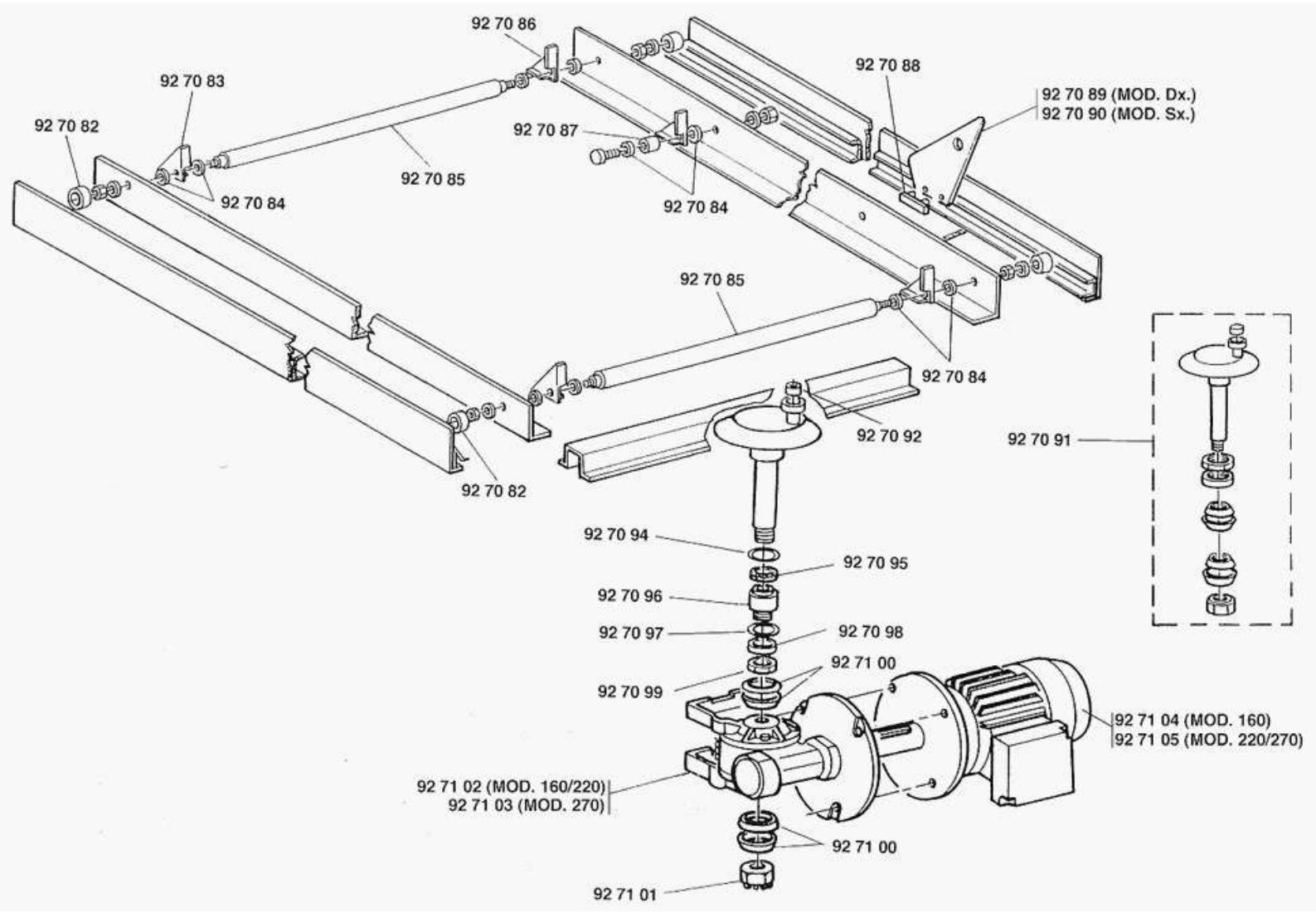
92 70 86
92 70 83
92 70 82
92 70 88
92 70 89 (MOD. Dx.)
92 70 90 (MOD. Sx.)
92 70 87
92 70 85
92 70 84
92 70 84
92 70 85
92 70 84
92 70 92
92 70 91
92 70 82
92 70 94
92 70 95
92 70 96
92 70 97
92 70 98
92 71 00
92 70 99
92 71 04 (MOD. 160)
92 71 05 (MOD. 220/270)
92 71 02 (MOD. 160/220)
92 71 03 (MOD. 270)
92 71 00
92 71 01

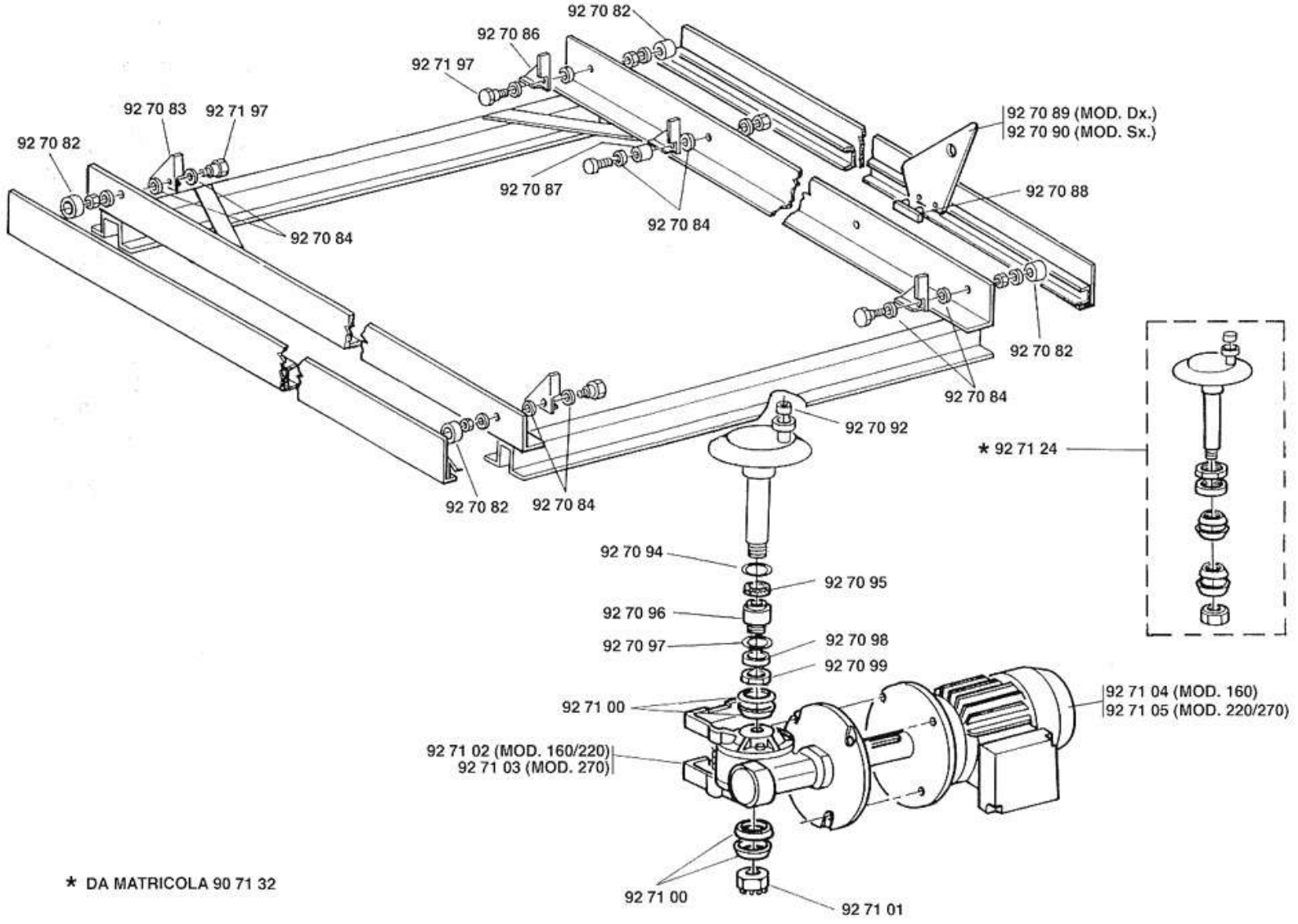

* DA MATRICOLA 90 71 32

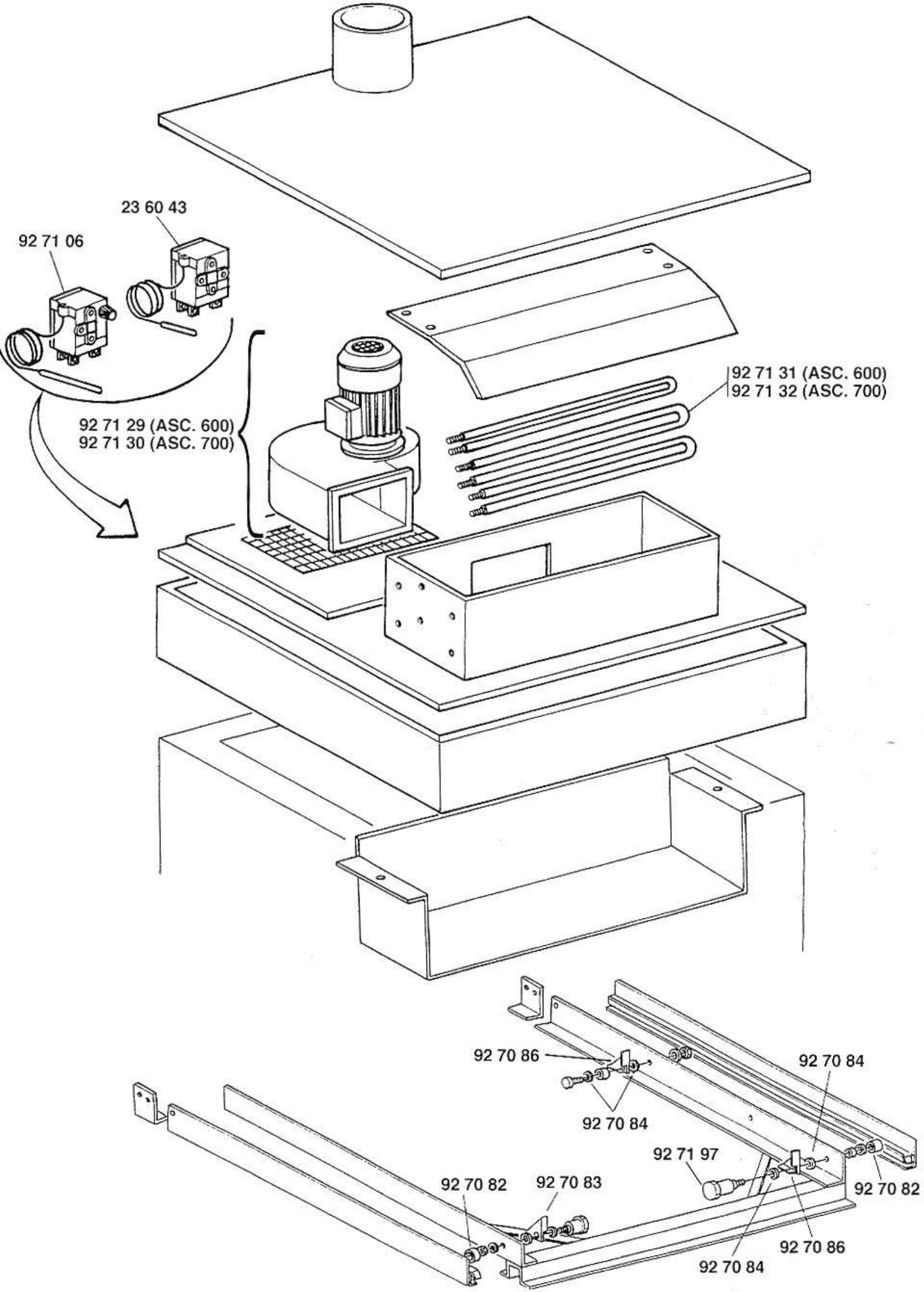
23 60 43
92 71 06
92 71 31 (ASC. 600)
92 71 32 (ASC. 700)
92 71 29 (ASC. 600)
92 71 30 (ASC. 700)
92 70 86
92 70 84
92 70 84
92 71 97
92 70 82
92 70 83
92 70 82
92 70 86
92 70 84

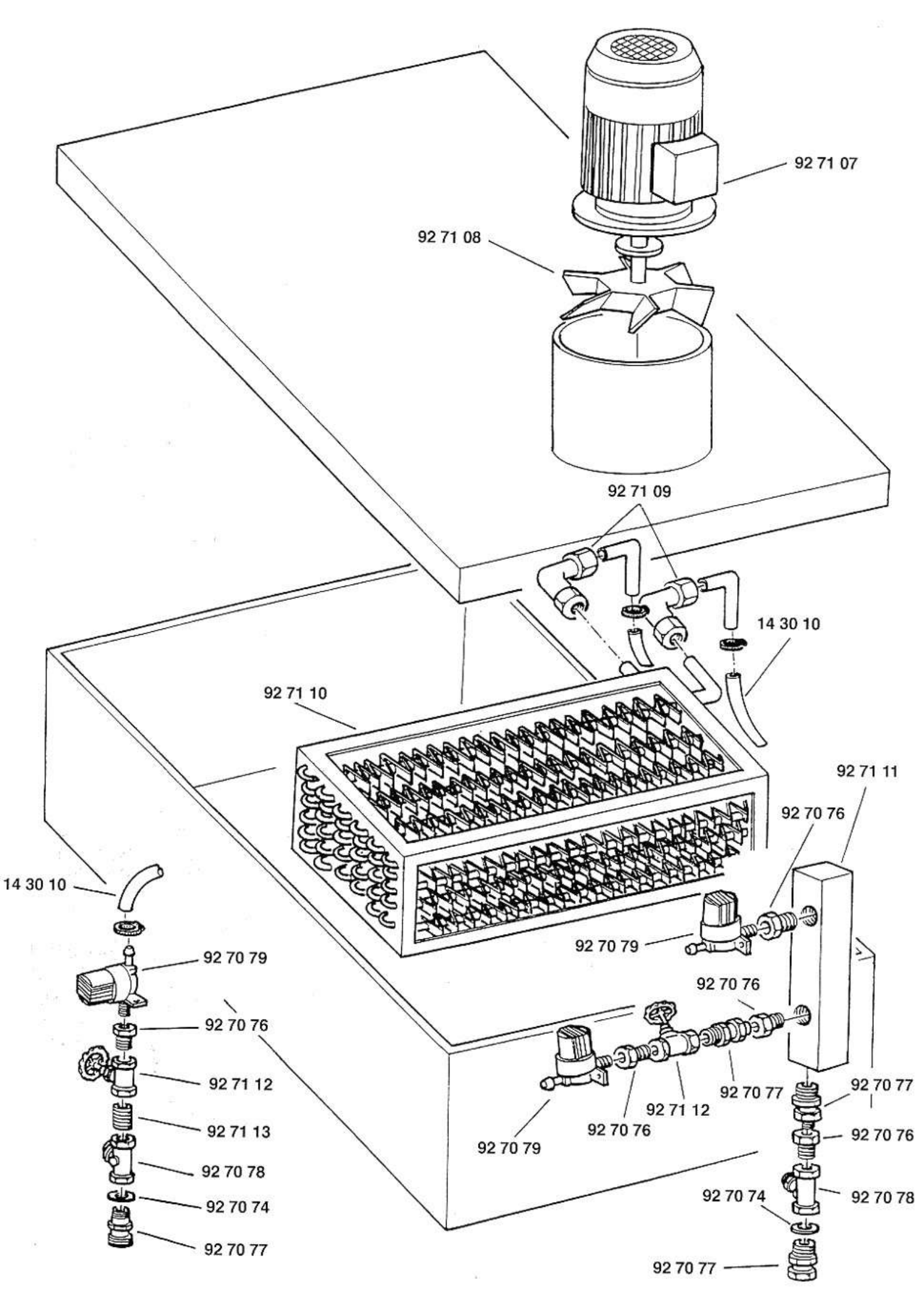
92 71 07
92 71 08
92 71 09
14 30 10
92 71 10
92 71 11
92 70 76
92 70 79
14 30 10
92 70 79
92 70 76
92 71 12
92 71 13
92 70 78
92 70 74
92 70 77
92 70 76
92 70 79
92 71 12
92 70 76
92 70 77
92 70 77
92 70 76
92 70 78
92 70 74
92 70 77

AM 5226

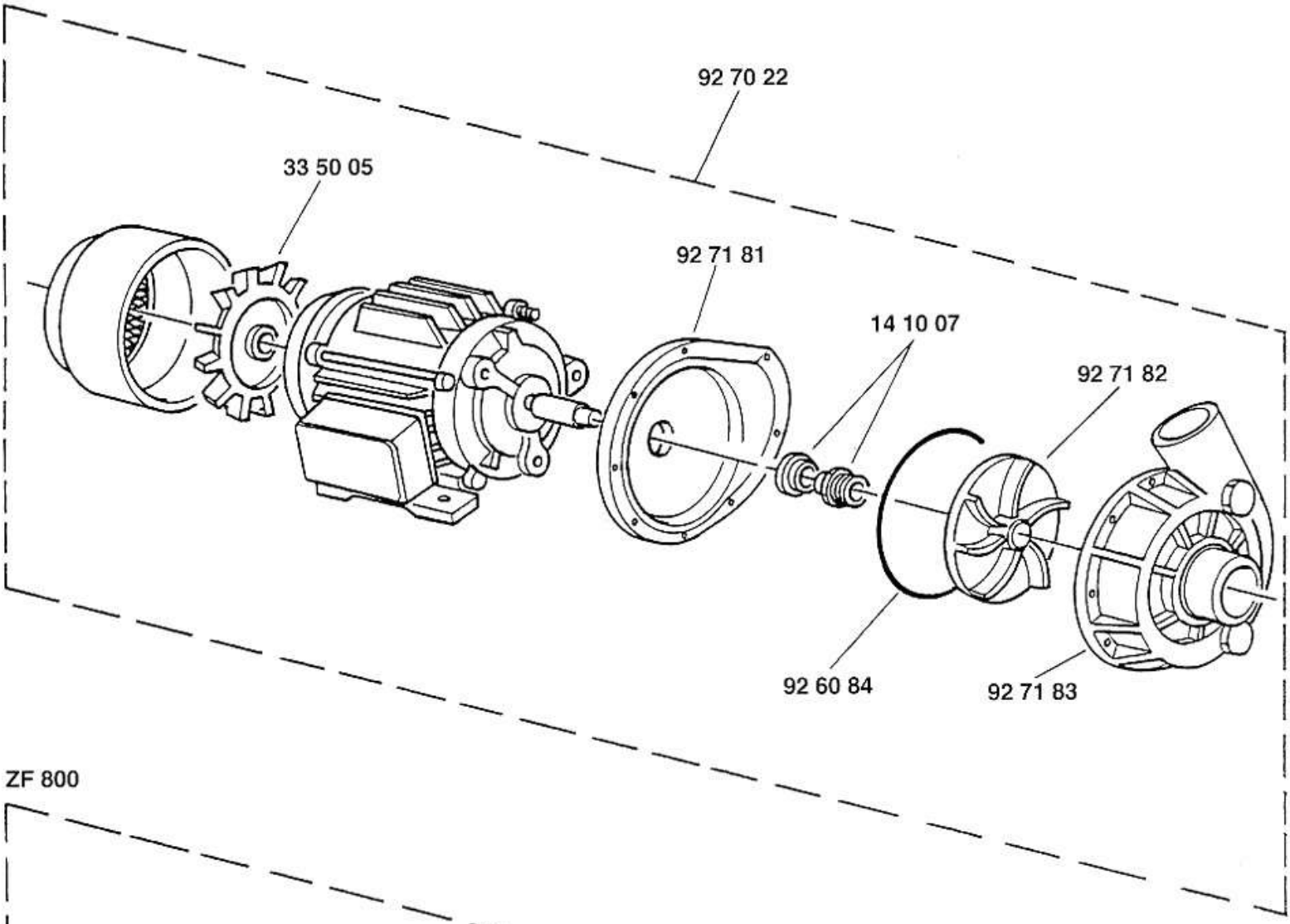

ZF 800

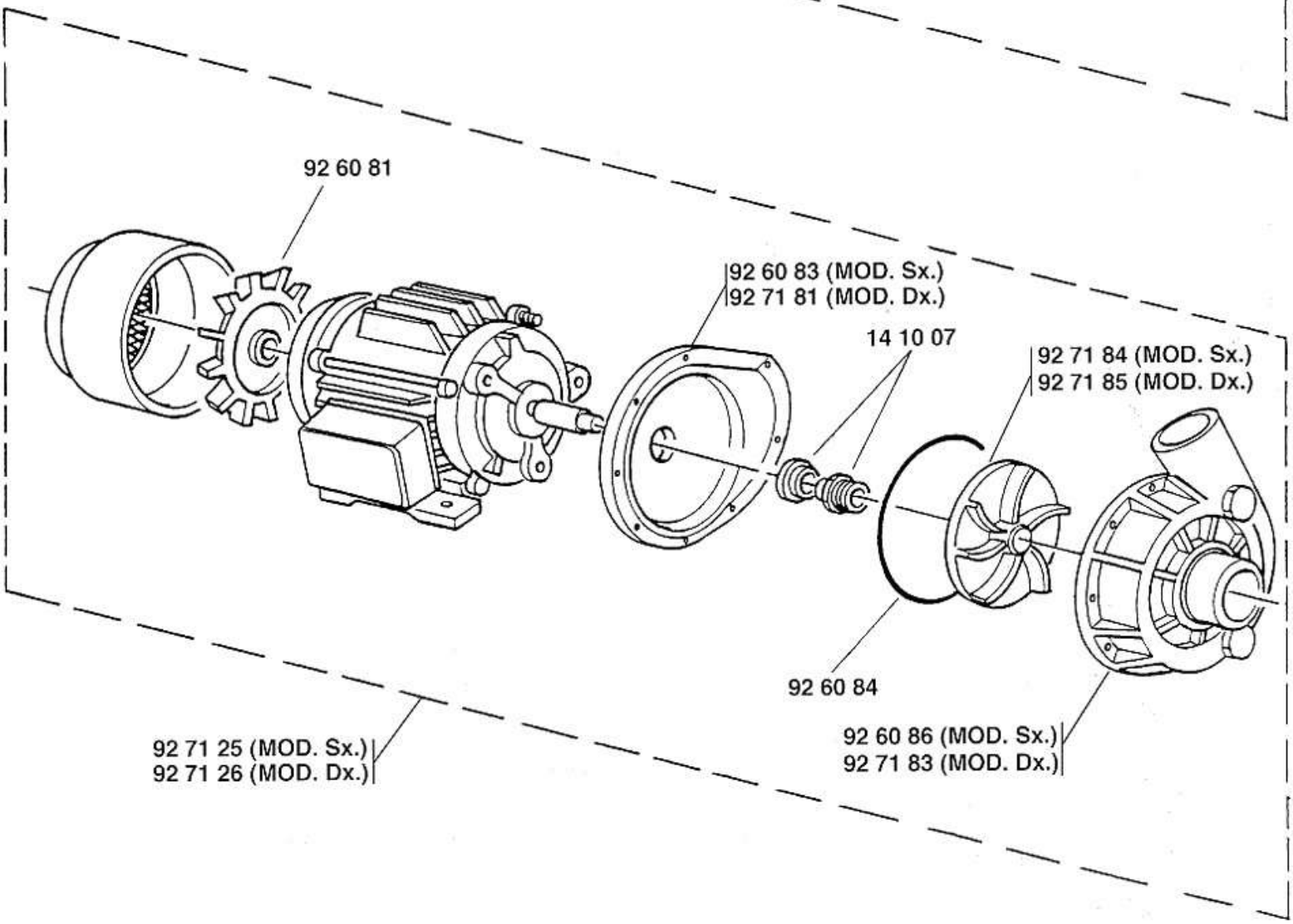

AM 5226

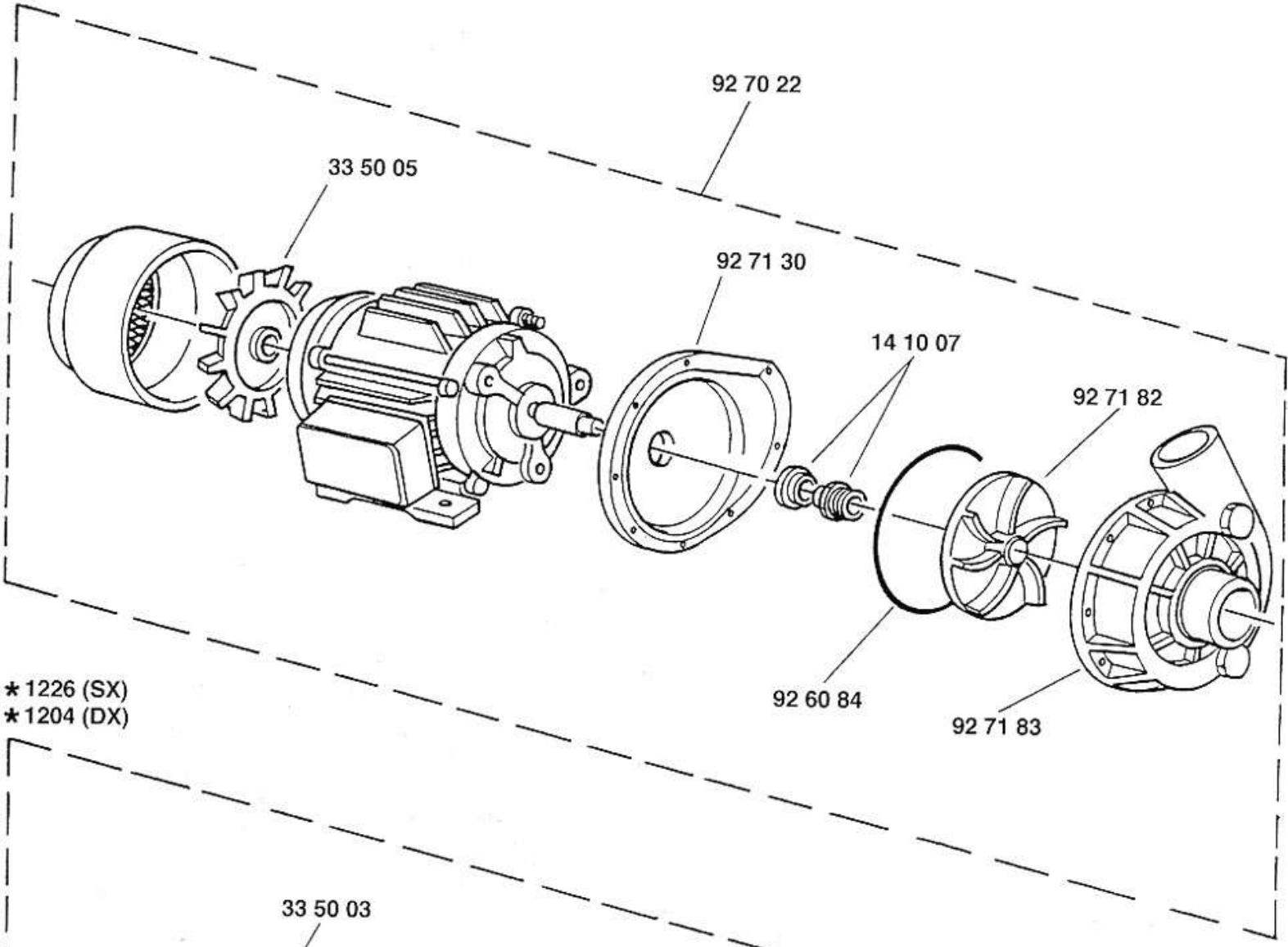

*1226 (SX)
*1204 (DX)

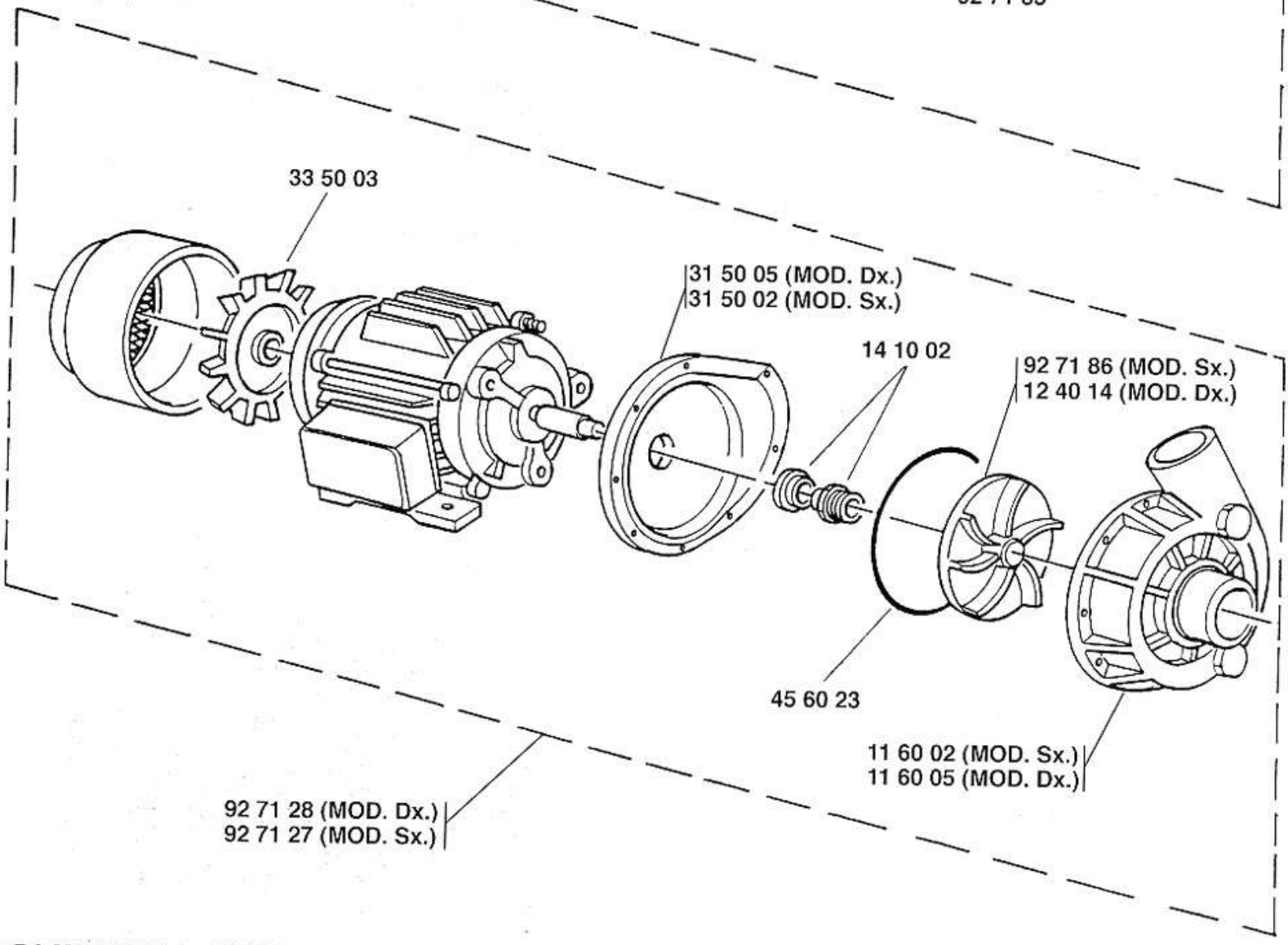

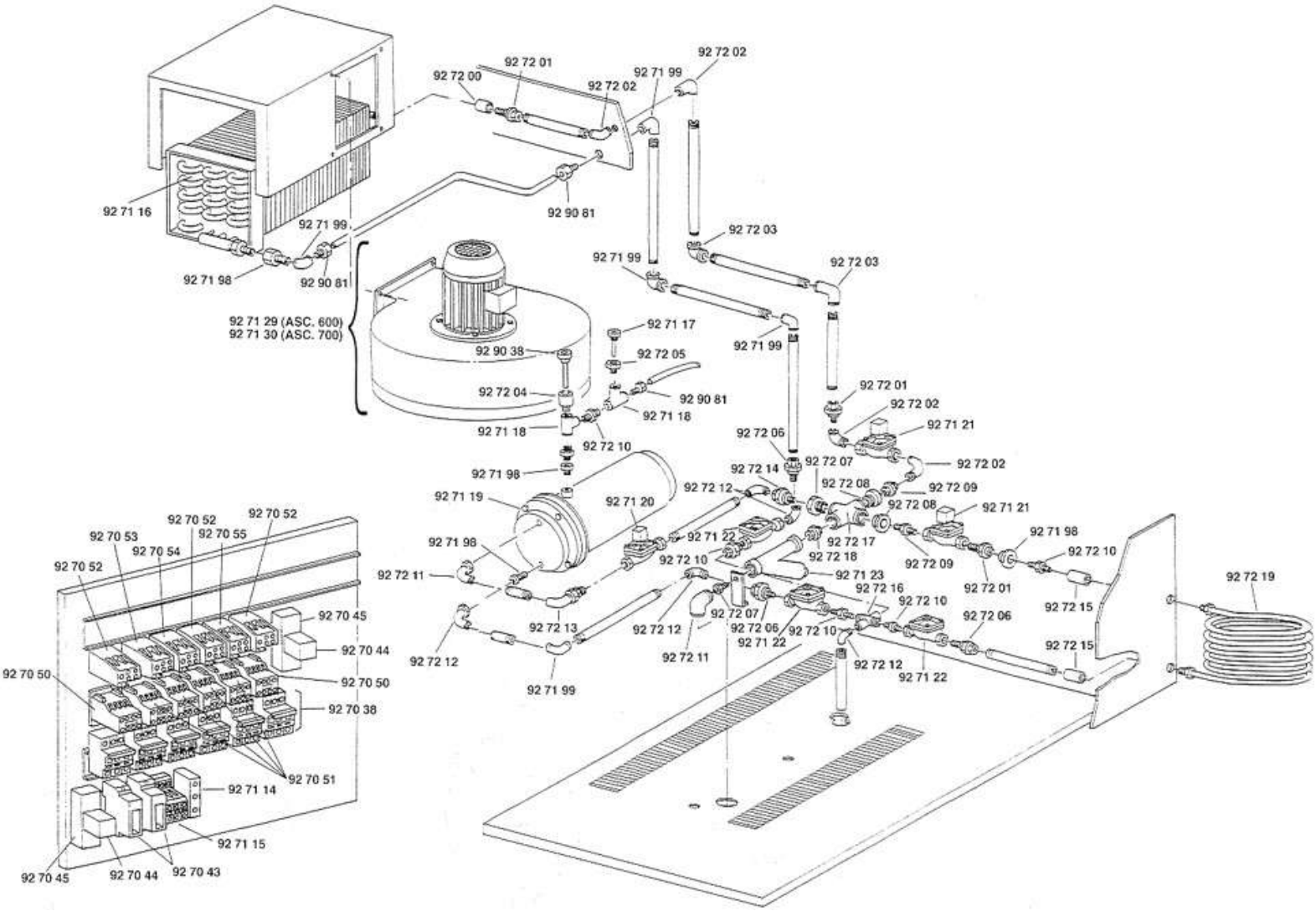
92 72 00
92 72 01
92 72 02
92 71 99
92 72 02
92 71 16
92 90 81
92 71 99
92 71 98
92 90 81
92 72 03
92 71 99
92 72 03
92 71 29 (ASC. 600)
92 71 30 (ASC. 700)
92 71 17
92 90 38
92 72 05
92 72 04
92 90 81
92 71 18
92 71 18
92 72 10
92 72 01
92 72 02
92 71 21
92 72 06
92 72 07
92 72 02
92 71 98
92 72 14
92 72 08
92 72 09
92 72 12
92 71 19
92 71 20
92 72 08
92 71 21
92 71 22
92 72 17
92 71 98
92 72 10
92 72 18
92 72 09
92 72 10
92 72 11
92 71 23
92 72 01
92 72 16
92 72 19
92 72 10
92 72 15
92 72 13
92 72 12
92 72 07
92 72 06
92 72 06
92 72 10
92 72 15
92 72 12
92 71 22
92 72 11
92 72 12
92 71 22
92 71 99
92 70 52
92 70 53
92 70 52
92 70 55
92 70 54
92 70 52
92 70 45
92 70 44
92 70 50
92 70 50
92 70 38
92 70 51
92 71 14
92 71 15
92 70 45
92 70 44
92 70 43